FC-A38 小鱷魚夾(母4mm)

前　　端：小鱷魚夾

後　　端：4mm母座可與香蕉插頭連接

特　　色：可直接連接4mm香蕉插頭
轉換成小鱷魚夾使用

安全規範：IEC/EN 61010-031
CAT III 1000V 10A
CAT IV 600V 10A

顏　　色：紅，黑

FC-A38 小鱷魚夾(母4mm)

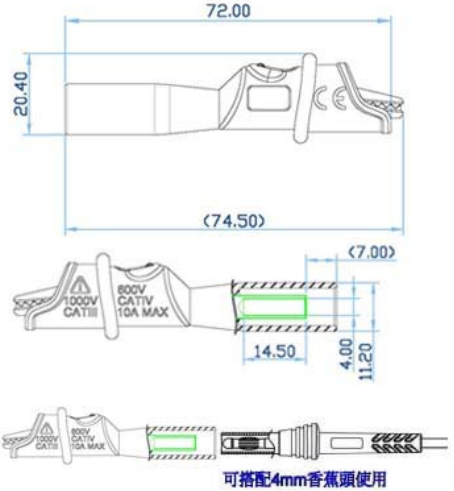

Made in Taiwan