FC-A40 小鱷魚夾(母2mm)

前　　端：小鱷魚夾

後　　端：2mm有牙母座可與測試棒連接

螺牙規格：NO.4(T=48)

安全規範：IEC/EN 61010-031
CAT III 1000V 10A
CAT IV 600V 10A

顏　　色：紅，黑

FC-A40 小鱷魚夾(母2mm)

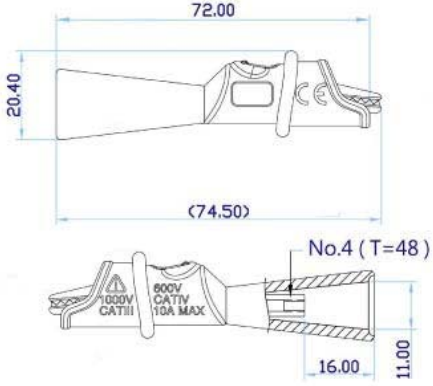

可搭配2mm測試探棒使用

Made in Taiwan